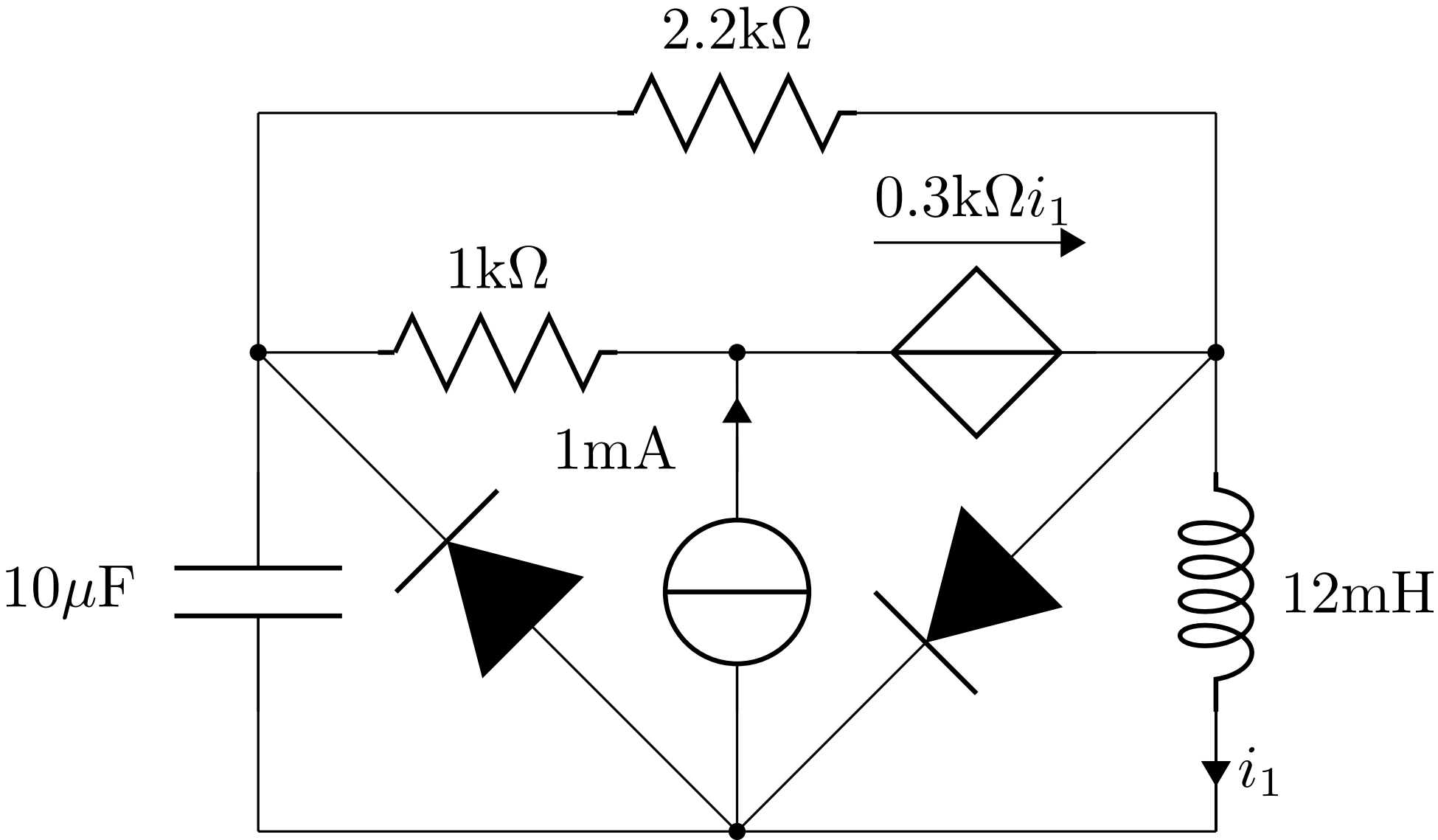
2.2kΩ
0.3kΩi_1
1kΩ
1mA
10μF
12mH
i_1

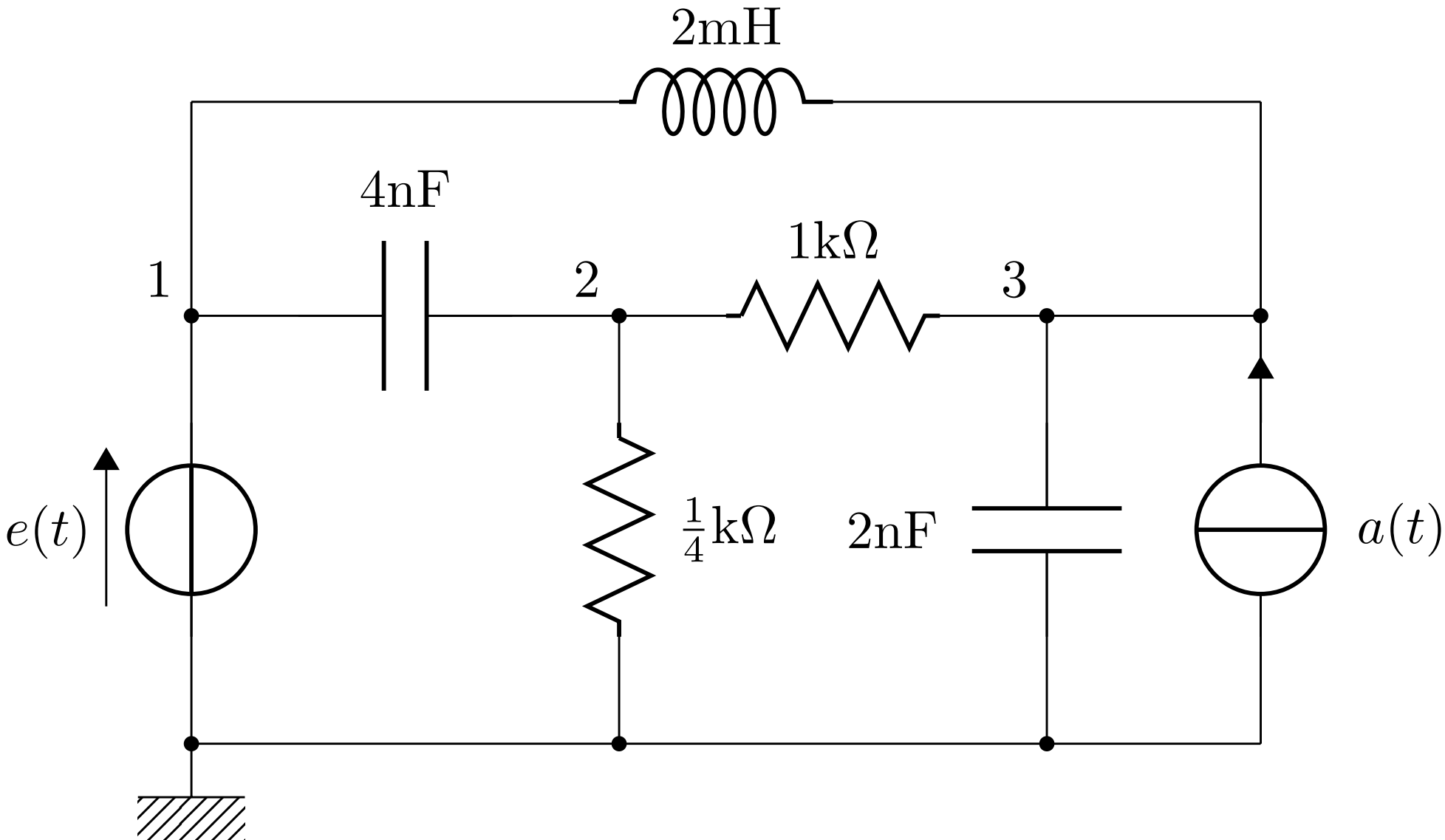
2mH
4nF
1kΩ
1
2
3
$e(t)$
$\frac{1}{4}$kΩ
2nF
$a(t)$

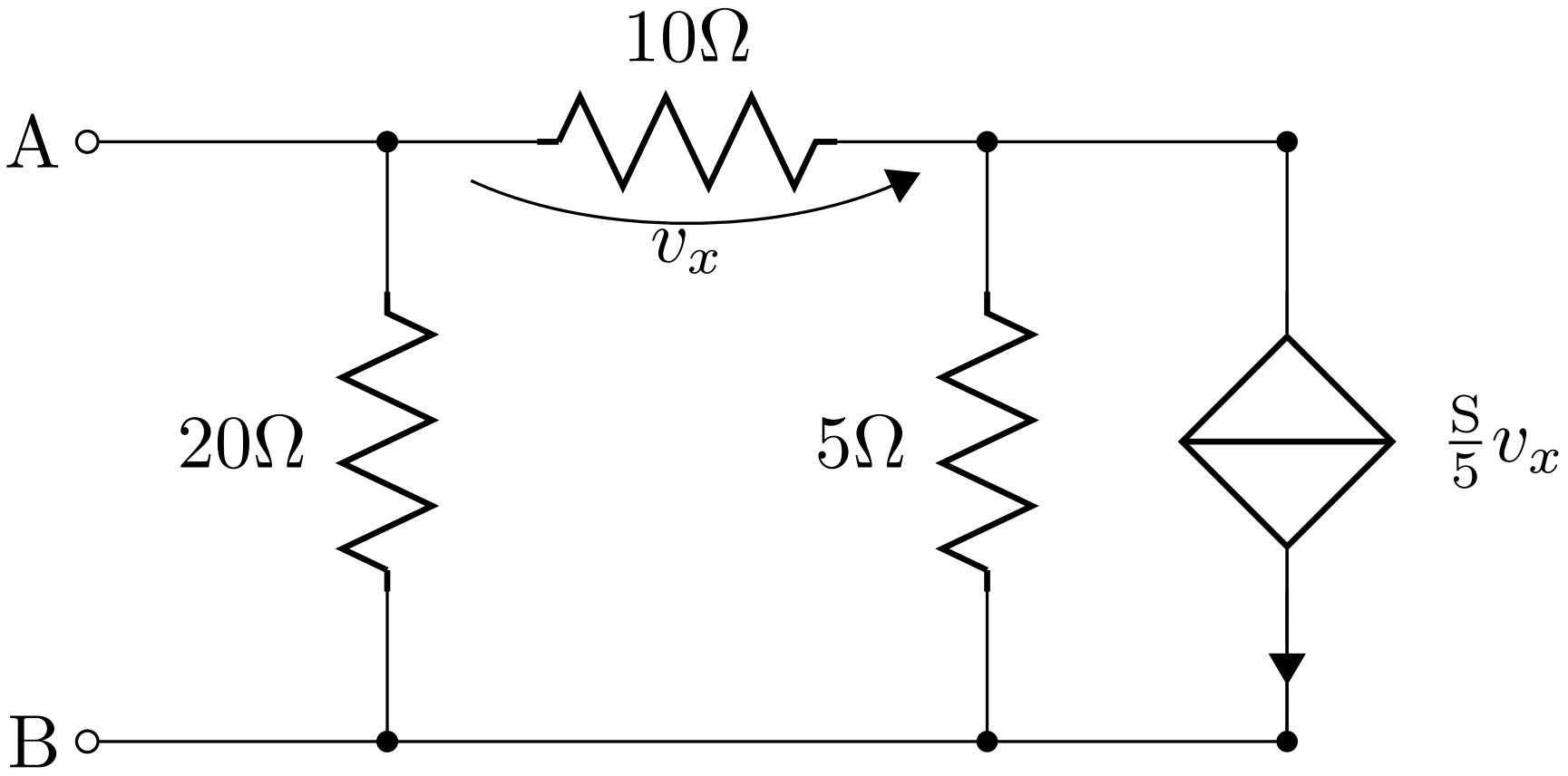
10Ω
A
v_x
20Ω
5Ω
$\frac{S}{5}v_x$
B

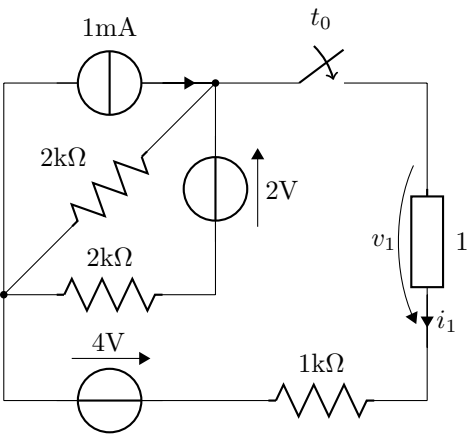
1mA
t_0
2kΩ
2V
v_1
1
2kΩ
i_1
4V
1kΩ

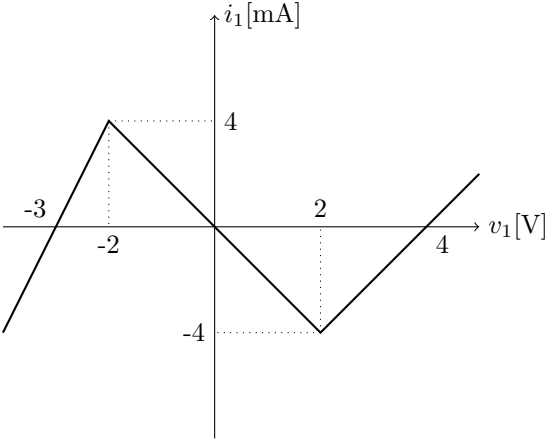
i_1[mA]
4
-3
2
v_1[V]
-2
4
-4