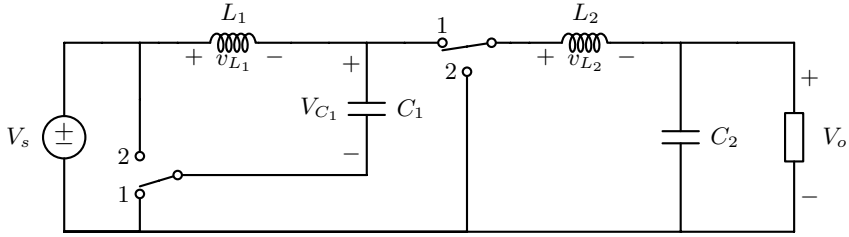
$L_1$
$L_2$
1
2
$+$ $v_{L_1}$ $-$
$+$ $v_{L_2}$ $-$
$V_{C_1}$
$C_1$
$C_2$
$V_s$
$V_o$
2
1
$+$
$-$

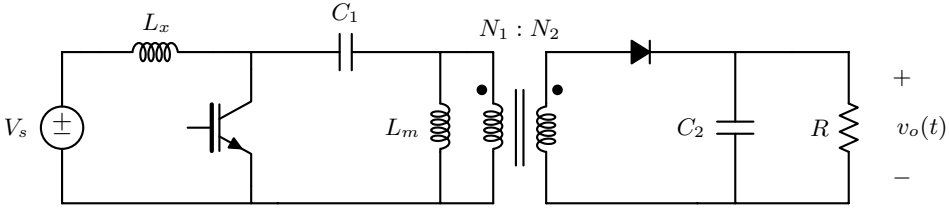
$L_x$
$C_1$
$N_1 : N_2$
$V_s$
$L_m$
$C_2$
$R$
$+$
$v_o(t)$
$-$

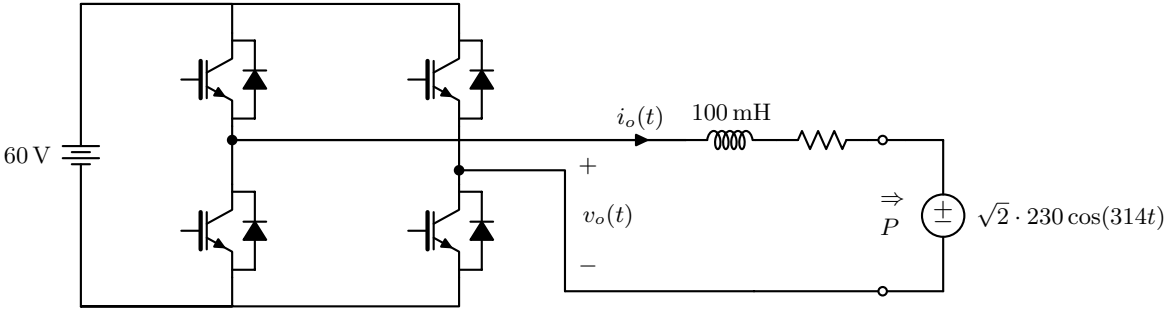
60 V
$i_o(t)$
100 mH
$+$
$v_o(t)$
$-$
$\Rightarrow$
$P$
$\sqrt{2} \cdot 230 \cos(314t)$